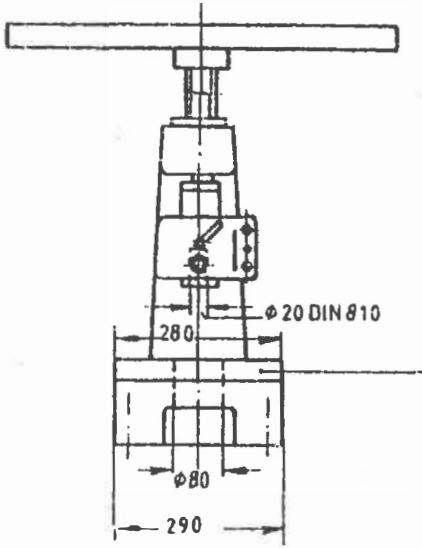

Ausführ. C
Design C
Exècution C

Aufspannplatte
Work holding plate
Plaque de fixation

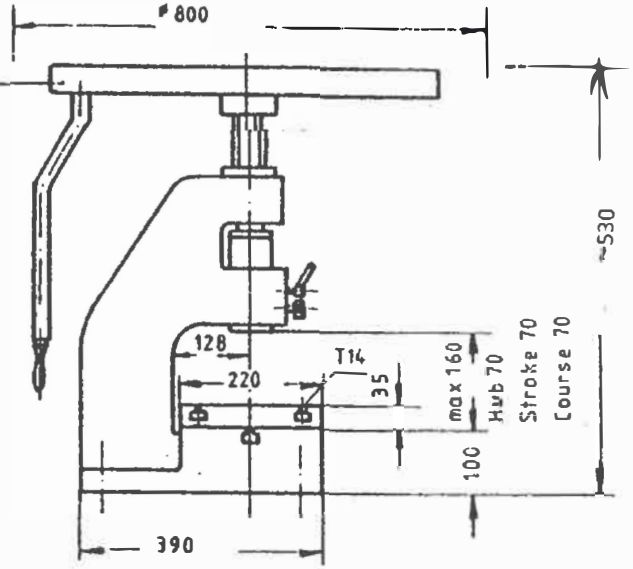

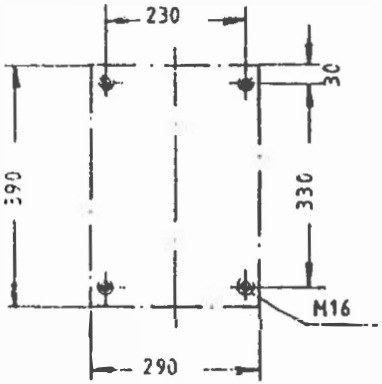

Single Column Screw Press

Balanciers à vis, à main

Freimaßtoleranz nach DIN 7168 mittel											
				Stück	Benennung			Pos.	Werkst	Hohmaße	DIN
Ausg.	Ä. Nr.	Tag	Name	1981	Datum	Name					
				Gezeichnet	16.9.		Ageo	AGEO Press GmbH Werner-von Siemens-Str. 35 64319 Pfungstadt - BRD			
				Geprüft							
				Normgeprüft							
				Einständer-spindelpresse				ESP 6-0-02/1			
								Maßstab	Für diese Zeichnung behalten wir uns		